长 河 机 箱 Changhe Enclosures http://www.enclosures.com.cn

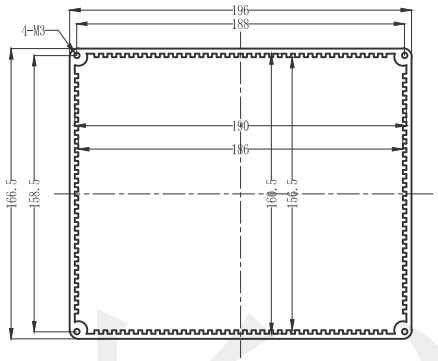

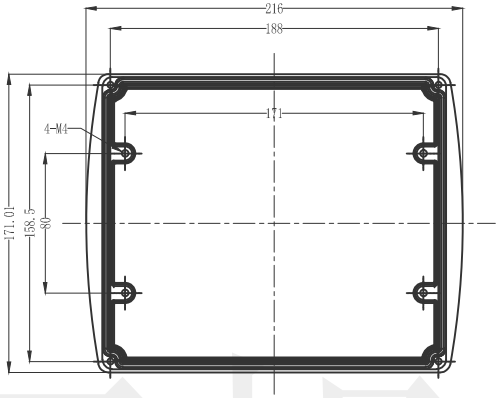

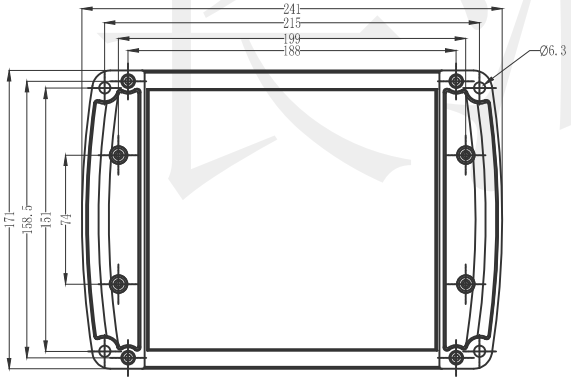

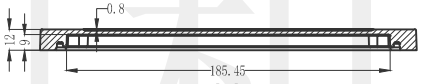

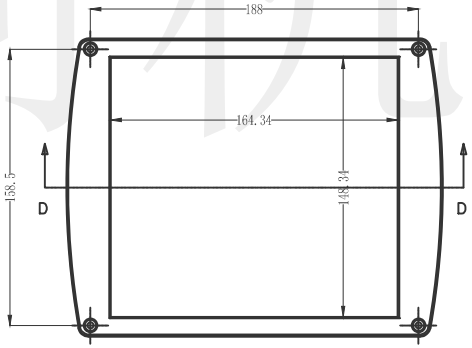

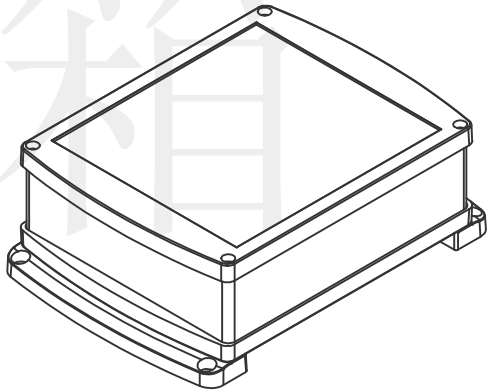

制 图 Drawing	审 核 Auditing	批 准 Confirm	产品名称 Product Name		材料 Material: Die-Cast aluminium
					视 图 Project View: (m m)
			产品编号 Product Code	36B-4	图纸比例 Drawing Scale: 1:1
共 张 第 张			CHANGHE 宁波大洋壳体有限公司 Ningbo Dayang Enclosures CO.,LTD		

底图总号
D
旧底图总号
日期 / 签字