长 河 机 箱
Changhe Enclosures

http://www.enclosures.com.cn

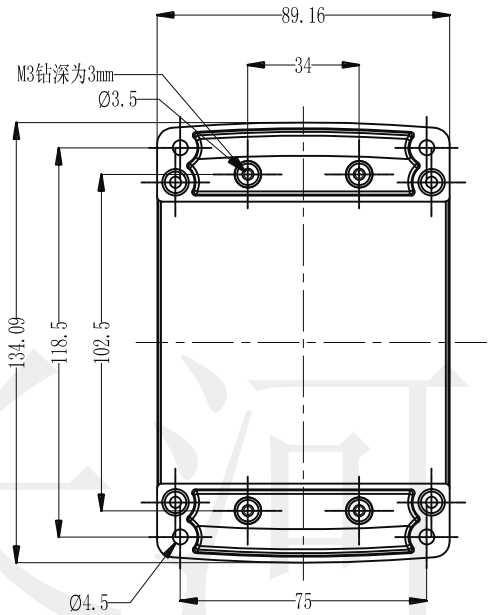

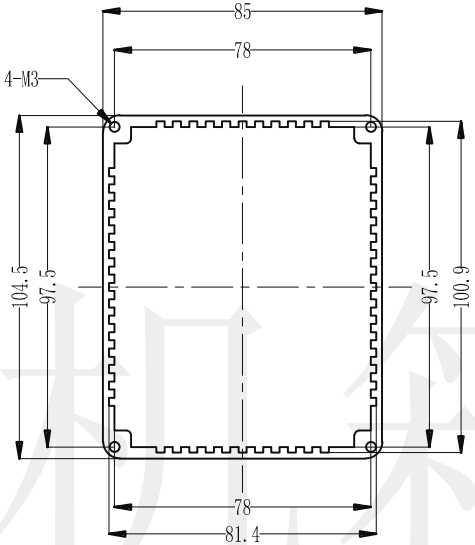

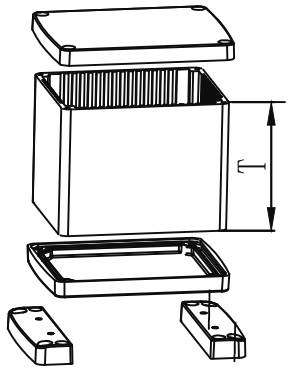

注：1 此图纸尺寸仅作参考，请以实物为准.
2 壳体深度T可以根据要求变动。

制 图 Drawing	审 核 Auditing	批 准 Confirm	产品名称 Product Name	型 材 铝 盒 Aluminium extrusion case	材 料 Material	铝型材
					视 图 Project View	(mm)
			产品编号 Product Code	36B-1	图纸比例 Drawing Scale	
共 张 第 张			CHANGHE	宁波大洋壳体有限公司 Ningbo Dayang Enclosures CO.,LTD		

底图总号
D
旧底图总号
日期 / 签字

长河机箱