长 河 机 箱
Changhe Enclosures
CHANGHE
http://www.enclosures.com.cn

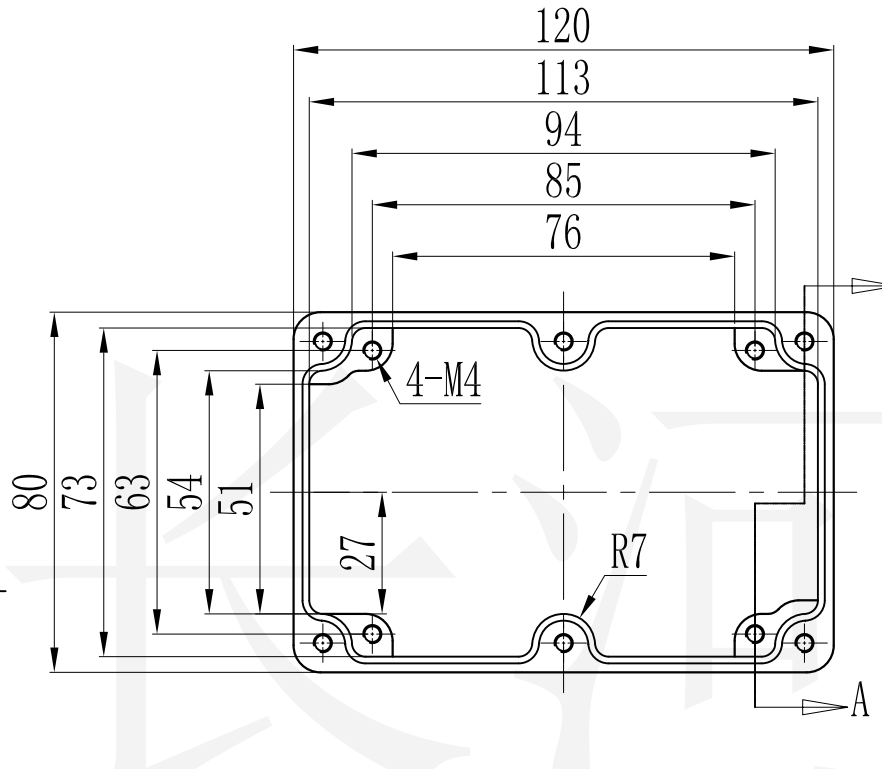

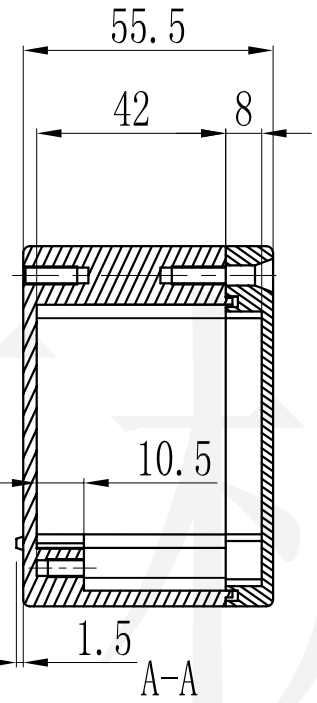

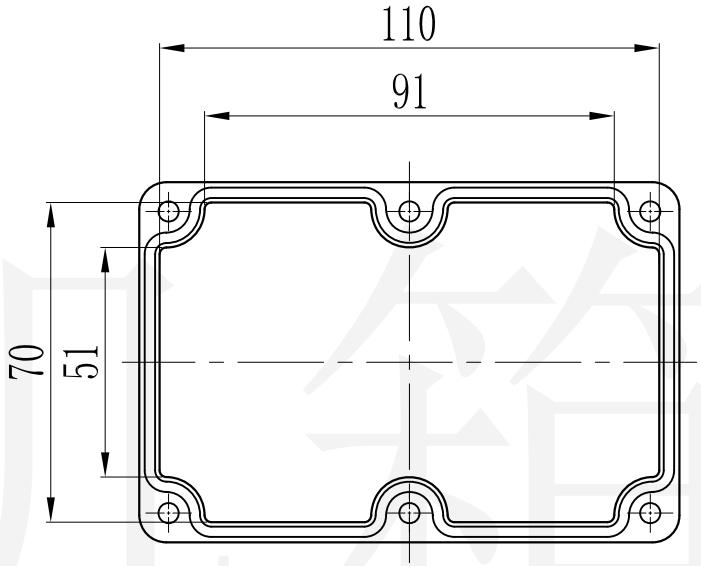

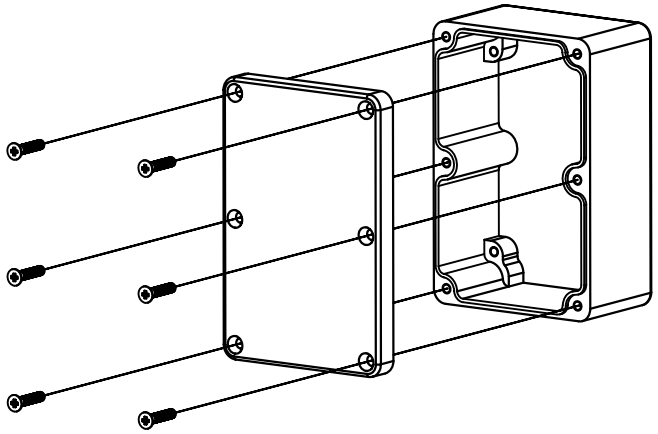

制 图 Drawing	审 核 Auditing	批 准 Confirm	产品名称 Product Name	铝 合 金 防 水 盒 Sealed aluminium enclosure	材 料 Material	Die-Cast aluminium
					视 图 Project View	(m m)
			产品编号 Product Code	11A-3	图纸比例 Drawing Scale	
共 张 第 张			CHANGHE	宁波大洋壳体有限公司 Ningbo Dayang Enclosures CO.,LTD		

底图总号	
D	
旧底图总号	
日期	签 字