长河 机箱 CHANGHE Changhe Enclosures

http://www.enclosures.com.cn

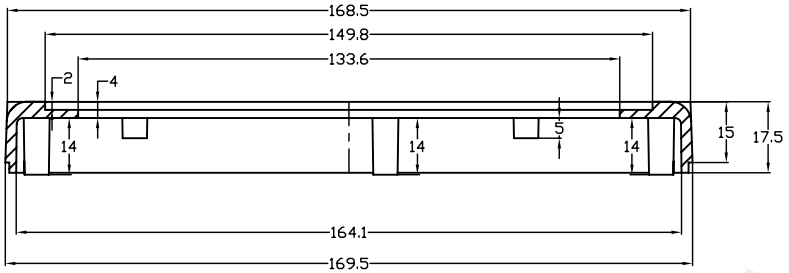

C-C

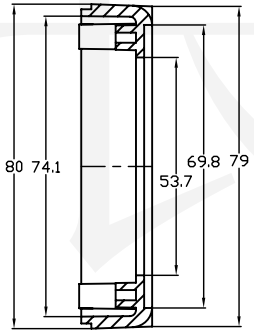

A — A

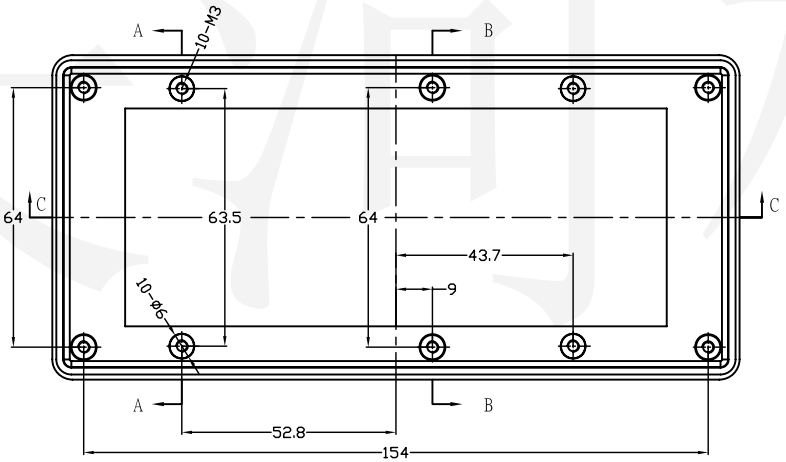

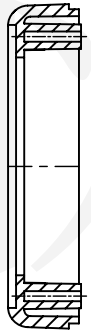

B — B

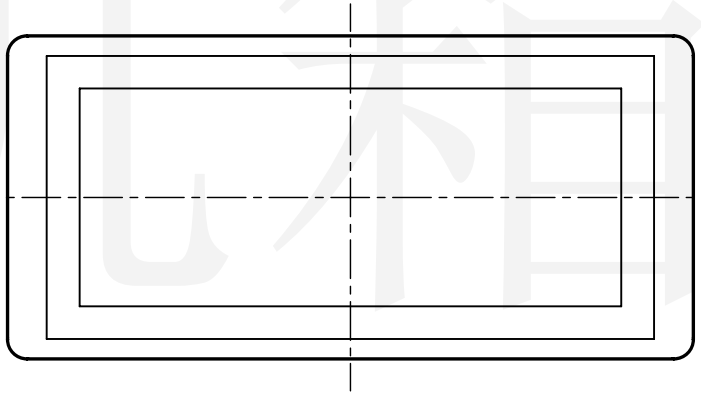

制 图 Drawing	审 核 Auditing	批 准 Confirm	产品名称 Product Name	便携式仪表壳 Hand held enclosures	材 料 Material	ABS
					视 图 Project View	(m m)
			产品编号 Product Code	17-50上盖	图纸比例 Drawing Scale	
共 张 第 张			CHANGHE	宁波大洋壳体有限公司 Ningbo Dayang Enclosures CO.,LTD		

底图总号
D
旧底图总号
日期 签字

长 河 机 箱
CHANGHE Changhe Enclosures

http://www.enclosures.com.cn

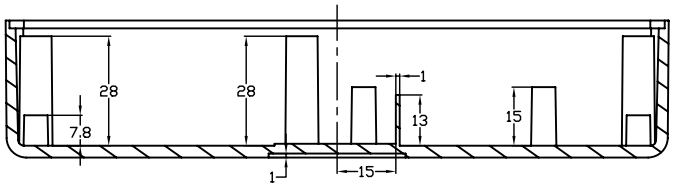

C — C

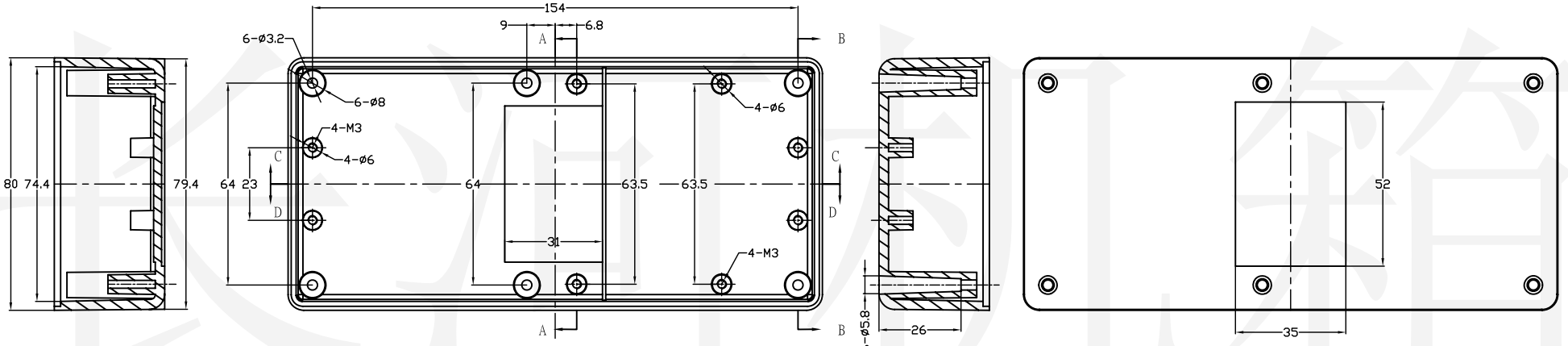

A — A

B — B

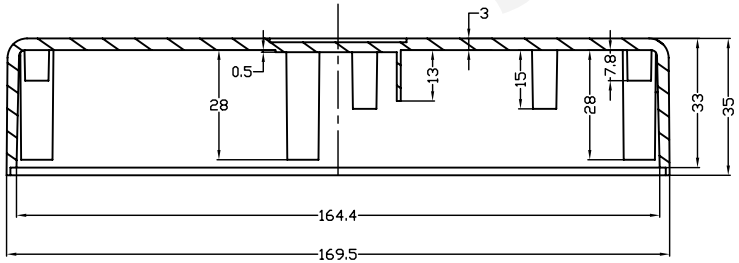

D — D

制 图 Drawing	审 核 Auditing	批 准 Confirm	产品名称 Product Name	便携式仪表壳 Hand held enclosures	材 料 Material	ABS
					视 图 Project View	(m m)
			产品编号 Product Code	17-50底壳	图纸比例 Drawing Scale	
共 张 第 张			CHANGHE	宁波大洋壳体有限公司 Ningbo Dayang Enclosures CO.,LTD		

底图总号
D
旧底图总号
日期 签字