长河机箱
Changhe Enclosures
http://www.enclosures.com.cn

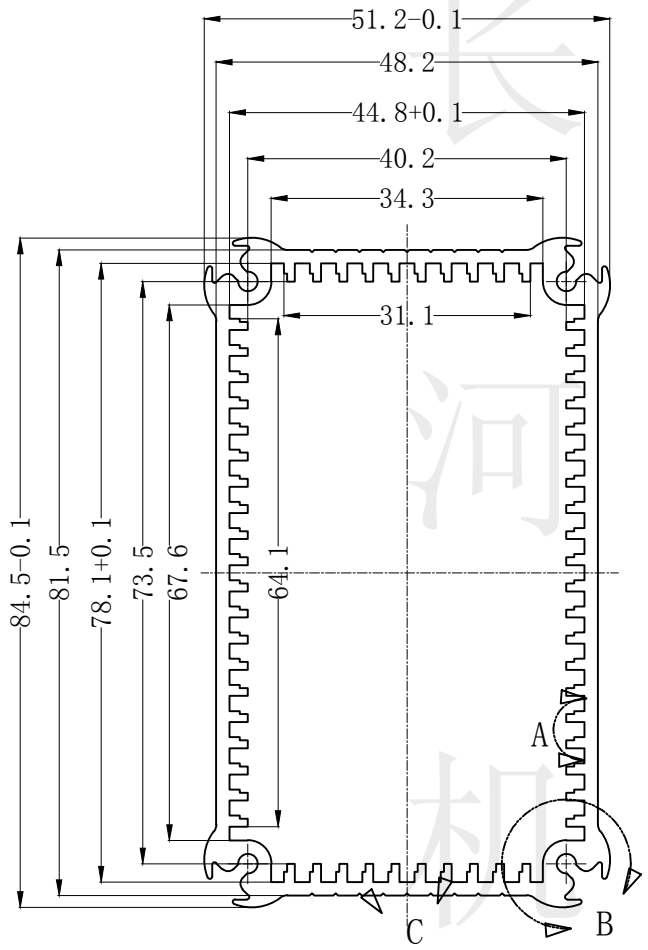

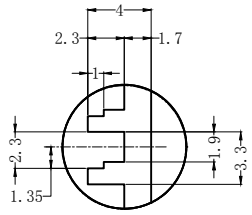

DETAIL A

SCALE 2/1

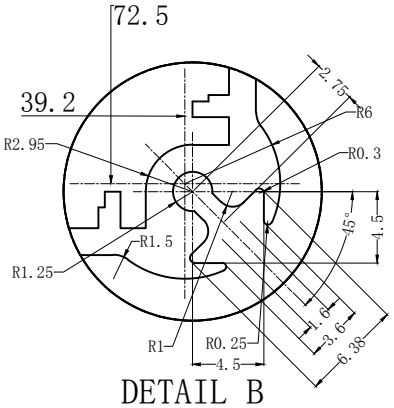

DETAIL B

SCALE 2/1

制图 Drawing	审核 Auditing	批准 Confirm	产品名称 Product Name	型 材 铝 盒 Aluminium extrusion case	材料 Material	铝型材
					视图 Project View	(mm)
			产品编号 Product Code	35I, J, K-1	图纸比例 Drawing Scale	1:1
共 张 第 张				宁波大洋壳体有限公司 Ningbo Dayang Enclosures CO.,LTD		